HYDRAULISKE DONKRAFTE

8

- ALLE HYDRAULISKE PRODUKTER ER FREMSTILLET EFTER GÆLDENDE CE-STANDARDER OG ER ISO 9001 CERTIFICEREDE
- ALLE PRODUKTER ER TESTET MED 125% AF MAX. ARBEJDSTRYK

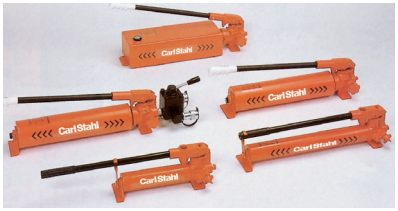

TRANSPORTMATERIEL

- PRODUKTER I HØJ KVALITET

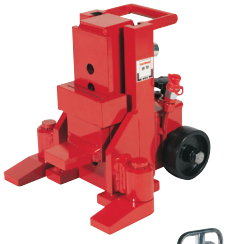

industrial INOX

HYDRAULISKE DONKRAFTE

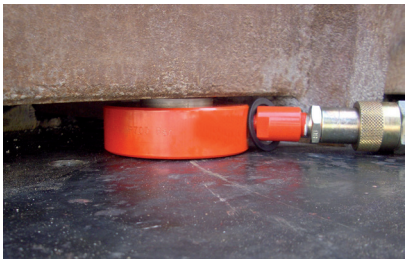

BESTIL VORES HYDRAULIK KATALOG

ENKELTVIRKENDE SUPERFLADE DONKRAFTE

Hi-Force HYDRAULIC TOOLS

- Arbejdstryk op til 700 bar
- 10 til 104 ton kapacitet
- 6 mm slaglængde
- Uden fjeder tilbageløb
- Hårdtforkromet stempel
- Type HVL 10 til HVL 50 er med lynkobling

Varenr.	Kapacitet i ton	Type	Olie-forbrug i cm³	Slag-længde i mm	Lukket højde i mm	Cylinder ø i mm	Vægt i kg
08-78HV-L010	10	HVL 10	9	6	28	87	1,6
08-78HV-L020	20	HVL 20	17	6	32	104	2,6
08-78HV-L030	32	HVL 30	27	6	34	120	3,0
08-78HV-L050	50	HVL 50	43	6	45	158	7,2
08-78HV-L100	104	HVL 100	88	6	65	200	15,6

ENKELTVIRKENDE FLADE DONKRAFTE

Hi-Force HYDRAULIC TOOLS

- Arbejdstryk op til 700 bar
- 4,5 til 147 ton kapacitet
- 6 til 16 mm slaglængde
- Med fjeder tilbageløb
- Hårdtforkromet stempel
- Fuld belastbar stål stopring

Varenr.	Kapacitet i ton	Type	Olie-forbrug i cm³	Slag-længde i mm	Lukket højde i mm	Cylin-der ø i mm	Vægt i kg
08-78HP-S0050	4,5	HPS 50	4	6	32	60	0,8
08-78HP-S0051	4,5	HPS 51	10	16	42	60	0,9
08-78HP-S0100	10	HPS 100	14	10	45	81	1,6
08-78HP-S0200	20	HPS 200	31	11	52	100	2,6
08-78HP-S0300	32	HPS 300	55	12	59	115	4,2
08-78HP-S0500	50	HPS 500	107	15	67	140	6,6
08-78HP-S0750	73	HPS 750	164	16	81	165	10,4
08-78HP-S1000	109	HPS 1000	245	16	91	215	23,2
08-78HP-S1500	147	HPS 1500	330	16	100	215	28,5

ENKELTVIRKENDE KORTE DONKRAFTE

Hi-Force HYDRAULIC TOOLS

- Arbejdstryk op til 700 bar
- 10 til 147 ton kapacitet
- 25 til 60 mm slaglængde
- Med fjeder tilbageløb
- Hårdtforkromet stempel
- Fuld belastbar stål stopring

Varenr.	Kapacitet i ton	Type	Olie-forbrug i cm³	Slag-længde i mm	Lukket højde i mm	Cylin-der ø i mm	Vægt i kg
08-78HL-S0101	10	HLS 101	58	40	95	70	2,4
08-78HL-S0201	20	HLS 201	126	44	102	90	4,8
08-78HL-S0301	32	HLS 301	114	25	83	102	5,0
08-78HL-S0302	32	HLS 302	274	60	119	102	7,0
08-78HL-S0501	50	HLS 501	178	25	91	127	8,4
08-78HL-S0502	50	HLS 502	428	60	126	127	10,4
08-78HL-S1001	109	HLS 1001	384	25	108	178	19,8
08-78HL-S1002	109	HLS 1002	921	60	143	178	24,0
08-78HL-S1501	147	HLS 1501	516	25	130	216	37.0
08-78HL-S1502	147	HLS 1502	1.013	50	155	216	42.0

ENKELTVIRKENDE STANDARDDONKRAFTE

Hi-Force HYDRAULIC TOOLS

- Arbejdstryk op til 700 bar
- 4,5 til 109 ton kapacitet
- 25 til 330 mm slaglængde
- Med fjeder tilbageløb
- Hårdtforkromet stempel
- Fuld lastbar stopring
- Udvendig gevind på cylinderen
- Indvendig gevind i bunden
- Fra 50 ton leveres donkraften med håndtag

Varenr.	Type	Kapacitet i t	Slaglængde i mm	Byggehøjde i mm	Olieforbrug i cm^3	Befæstigelsesgevind udv. i tommer	Cylinder ø i mm	Stempel ø i mm	Vægt i kg
08-78HS-S0051	HSS 51	4,5	25	107	16	1,1/2” Un	38	24	1,0
08-78HS-S0052	HSS 52	4,5	50	132	32	1,1/2” Un	38	24	1,2
08-78HS-S0053	HSS 53	4,5	75	157	48	1,1/2” Un	38	24	1,4
08-78HS-S0054	HSS 54	4,5	100	182	64	1,1/2” Un	38	24	1,5
08-78HS-S0055	HSS 55	4,5	125	207	80	1,1/2” Un	38	24	1,8
08-78HS-S0057	HSS 57	4,5	176	258	113	1,1/2” Un	38	24	2.0
08-78HS-S0059	HSS 59	4,5	228	310	146	1,1/2” Un	38	24	2.4
08-78HS-S0101	HSS 101	10	25	100	36	2,1/4” Un	57	35	1,8
08-78HS-S0102	HSS 102	10	56	131	81	2,1/4” Un	57	35	2,4
08-78HS-S0104	HSS 104	10	100	175	144	2,1/4” Un	57	35	2,3
08-78HS-S0106	HSS 106	10	150	225	217	2,1/4” Un	57	35	4,2
08-78HS-S0108	HSS 108	10	205	281	297	2,1/4” Un	57	35	5,0
08-78HS-S1010	HSS 1010	10	250	325	361	2,1/4” Un	57	35	5,4
08-78HS-S1012	HSS 1012	10	305	379	440	2,1/4” Un	57	35	6,2
08-78HS-S0152	HSS 152	14,5	50	154	101	2,3/4” Un	70	41	3,4
08-78HS-S0154	HSS 154	14,5	100	204	203	2,3/4” Un	70	41	5,0
08-78HS-S0156	HSS 156	14,5	150	254	304	2,3/4” Un	70	41	6,6
08-78HS-S1510	HSS 1510	14,5	250	354	508	2,3/4” Un	70	41	8,1
08-78HS-S0252	HSS 252	25	51	174	178	3,5/16” Un	86	54	6,5
08-78HS-S0254	HSS 254	25	102	225	356	3,5/16” Un	86	54	8,0
08-78HS-S0256	HSS 256	25	150	273	524	3,5/16” Un	86	54	9,6
08-78HS-S2510	HSS 2510	25	250	374	874	3,5/16” Un	86	54	12,6
08-78HS-S2512	HSS 2512	25	305	430	1.066	3,5/16” Un	86	54	15,4
08-78HS-S0308	HSS 308	29	205	374	860	3,5/16” Un	102	57	18,6
08-78HS-S0502	HSS 502	50	51	150	364	5” Un	127	79	13,0
08-78HS-S0504	HSS 504	50	102	201	728	5” Un	127	79	16,8
08-78HS-S0506	HSS 506	50	152	251	1.084	5” Un	127	79	20,0
08-78HS-S5013	HSS 5013	50	330	429	2.354	5” Un	127	79	33,6
08-78HS-S0756	HSS 756	73	152	272	1.561	5,3/4” Un	146	95	31,0
08-78HS-S1002	HSS 1002	109	51	172	782	6,7/8” Un	178	114	34,8
08-78HS-S1004	HSS 1004	109	102	233	1.565	6,7/8” Un	178	114	41,6
08-78HS-S1006	HSS 1006	109	153	274	2.347	6,7/8” Un	178	114	49,8

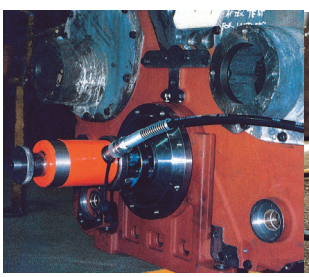
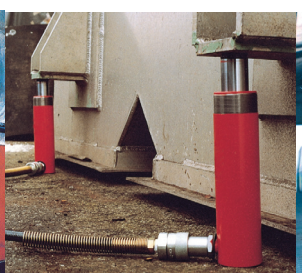

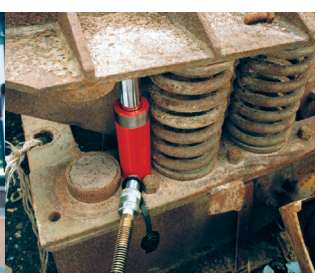

ENKELTVIRKENDE DONKRAFTE MED HULCYLINDER

Hi-Force HYDRAULIC TOOLS

- 11 til 102 ton kapacitet
- 25 til 150 mm slaglængde
- Med fjeder tilbageløb
- Samt alle fordele som på model HSS standard

! DOBBELTVIRKENDE DONKRAFTE OG „HEAVY DUTY“ DONKRAFTE (OP TIL 2.000 TON) KAN LEVERES PÅ FORESPØRGSEL

Varenr.	Type	Kapacitet i ton	Slag-længde i mm	Bygge-højde i mm	Olie-forbrug i cm^3	Befæstigelses-gevind udv. i tommer	Cylinder ø i mm	Stempel ø i mm	Hulboring i mm	Vægt i kg
08-78HH-S0101	HHS 101	11	25	110	110	2,3/4” UN	70	38	20	2,8
08-78HH-S0102	HHS 102	11	50	140	140	2,3/4” UN	70	38	20	3,0
08-78HH-S0106	HHS 106	11	152	297	297	2,3/4” UN	70	38	20	10,2
08-78HH-S0202	HHS 202	23	50	160	160	3,7/8” Un	100	51	30	7,0
08-78HH-S0206	HHS 206	23	150	306	306	3,7/8” Un	100	51	30	13,8
08-78HH-S0302	HHS 302	33	50	165	165	4,1/2” Un	115	60	35	10,6
08-78HH-S0306	HHS 306	33	152	320	320	4,1/2” Un	115	60	35	19,2
08-78HH-S0603	HHS 603	61	76	226	226	6,1/4” Un	160	92	55	28,0
08-78HH-S0606	HHS 606	61	150	315	315	6,1/4” Un	160	92	55	40,0
08-78HH-S1003	HHS 1003	102	76	276	276	8,3/8” Un	213	127	81	64,0
08-78HH-S1006	HHS 1006	102	150	350	350	8,3/8” Un	213	127	81	77,0

DOBBELTVIRKENDE DONKRAFTE

Hi-Force HYDRAULIC TOOLS

- Velegnet til tryk- og trækopgaver
- Arbejdstryk op til 700 bar
- 25 til 1.012 ton kapacitet
- 152 til 330 mm slaglængde
- Hårdforkromet stempel
- Sikkerhedsventil mod overbelastning
- Udvendigt gevind på cylinderen
- Indvendigt gevind i bunden

Varenr.	Type	Kapacitet i ton Tryk	Kapacitet i ton Træk	Slag-længde i mm	Bygge-højde i mm	Olie-forbrug i liter	Befæstigelses-gevind udv. i tommer	Cylinder ø i mm	Stempel ø i mm	Vægt i kg
08-78HDA-256	HDA 256	25	10	152	287	0,53	3 5/16” x 12 Un	92	50	15,0
08-78HDA-506	HDA 506	50	15	152	295	1,08	5” x 12 Un	127	79	28,4
08-78HDA-5013	HDA 5013	50	15	330	473	2,35	5” x 12 Un	127	79	42,6
08-78HDA-1006	HDA 1006	109	36	152	304	2,33	6 7/8” x 12 Un	185	114	64,5
08-78HDA-10013	HDA 10013	109	36	330	482	5,06	6 7/8” x 12 Un	185	114	89,0
08-78HDA-1506	HDA 1506	152	79	152	310	3,26	8” x 12 Un	210	114	90,0
08-78HDA-15012	HDA 15012	152	79	305	463	6,53	8” x 12 Un	210	114	120,5
08-78HDA-2006	HDA 2006	203	94	152	327	4,33	9 3/4” x 12 Un	254	140	129,8
08-78HDA-20012	HDA 20012	203	94	305	480	8,69	9 3/4” x 12 Un	254	140	167,4
08-78HDA-3006	HDA 3006	326	-	152	409	6,95	Valgfri	312	165	193,0
08-78HDA-4006	HDA 4006	398	-	152	431	8,49	Valgfri	360	216	286,0
08-78HDA-5006	HDA 5006	520	-	152	470	11,09	Valgfri	397	203	372,0
08-78HDA-8006	HDA 8006	809	-	152	535	17,28	Valgfri	500	300	650,0
08-78HDA-10006	HDA 10006	1012	-	152	590	21,62	Valgfri	540	320	900,0

DONKRAFTE MED HULCYLINDER, DOBBELTVIRKENDE

Hi-Force HYDRAULIC TOOLS

- 33 til 247 ton kapacitet
- 51 til 305 mm slaglængde
- Sikkerhedsventil mod overlast
- Samt alle fordele som på model HSS standard

Varenr.	Type	Kapacitet i ton Tryk	Kapacitet i ton Træk	Slag-længde i mm	Bygge-højde i mm	Olie-forbrug i cm³	Befæstigelses-gevind udv. i tommer	Cylinder ø i mm	Stempel ø i mm	Hulboring i mm	Vægt i kg
08-78HH-R0302	HHR 302	33	24	51	180	238	4,1/2" Un	115	60,3	35	12,2
08-78HH-R0306	HHR 306	33	24	150	279	701	4,1/2" Un	115	60,3	35	17,6
08-78HH-R3012	HHR 3012	33	24	305	434	1.424	4,1/2" Un	115	60,3	35	25,7
08-78HH-R0603	HHR 603	61	38	76	239	652	6,1/4" Un	160	92	55	30,6
08-78HH-R0606	HHR 606	61	38	152	315	1.304	6,1/4" Un	160	92	55	41,6
08-78HH-R6010	HHR 6010	61	38	254	417	2.179	6,1/4" Un	160	92	55	52,5
08-78HH-R1003	HHR 1003	102	43	76	310	1.087	8,3/8" Un	213	140	80	68,5
08-78HH-R1006	HHR 1006	102	43	152	386	2.174	8,3/8" Un	213	140	80	90,0
08-78HH-R1508	HHR 1508	152	71	203	503	4.320	Fås ikke	270	184	102	170,0
08-78HH-R2508	HHR 2508	247	76	203	505	7.039	Fås ikke	250	254	150	269,0

ENKELTVIRKENDE DONKRAFTE ALUMINIUM

Hi-Force HYDRAULIC TOOLS

- Arbejdstryk op til 700 bar
- Ca. 50% vægtreduktion sammenlignet med standard ståldonkrafte
- 32 til 110 ton kapacitet
- Slaglængde 152 mm
- Med fjedertilbageløb

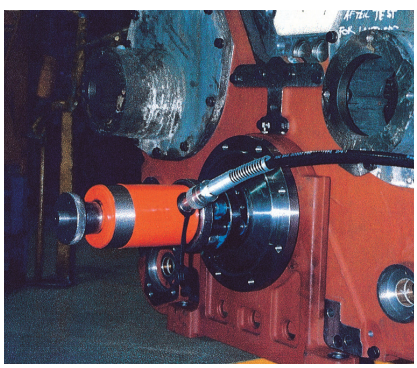

Varenr.	Type	Kapa-citet i ton	Slag-længde i mm	Bygge-højde i mm	Olie-forbrug i cm³	Cylinder ø i mm	Vægt i kg
08-78HA-S0306	HAS 306	32	152	282	672	104	6,0
08-78HA-S0506	HAS 506	51	152	317	1.077	135	9,0
08-78HA-S1006	HAS 1006	110	152	152	2.340	195	23,0

HYDRAULISKE HÅNDPUMPER

Hi-Force HYDRAULIC TOOLS

- Arbejdstryk op til 700 bar
- Håndpumpe til 1. og 2. trins pumper
- 2- eller 4-vejs ventiler (type D)

Varenr.	Type	Materiale	Ventil type	Pumpevolumen		Olievolumen i liter	Vægt i kg
				1. trin	2. trin		
08-78HP-0110	HP 110	Stål	2-vejs	2,9	-	1,00	5,6
08-78HP-0211	HP 211	Aluminium	2-vejs	12,9	1,0	0,50	2,0
08-78HP-0212	HP 212	Aluminium	2-vejs	12,9	2,3	1,00	4,0
08-78HP-0227	HP 227	Stål	2-vejs	12,9	2,3	2,30	10,5
08-78HP-0232	HP 232	Aluminium	2-vejs	12,9	2,3	2,00	6,9
08-78HP-0257	HP 257	Stål	2-vejs	12,9	2,3	4,10	15,2
08-78HP-0252	HP 252	Aluminium	2-vejs	12,9	2,3	5,00	9,6
08-78HP-0245	HP 245	Stål	2-vejs	113,0	4,0	10,00	29,5
08-78HP-0252D	HP 232D	Aluminium	4-vejs	12,9	2,3	2,00	8,7
08-78HP-252D	HP 252D	Aluminium	4-vejs	12,9	2,3	5,00	13,6
08-78HP-0245D	HP 245D	Stål	4-vejs	113,0	4,0	10,00	31,0

LUFTHYDRAULISKE PUMPER

Hi-Force HYDRAULIC TOOLS

- Arbejdstryk op til 700 bar
- Indbygget sikkerhedsventil mod overbelastning
- Olietjek gennem glasøje (Undtagen type AHP 1120)
- Max. lufttryk 9,44 l/s ved 7 bar

Varenr.	Type	Ventil type	Olievolume i liter	Vægt i kg
08-78AHP-1120	AHP 1120	2-vejs	2,4	4,7
08-78AHP-1121	AHP 1121	2-vejs	5,0	9,0
08-78AHP-1122	AHP 1122	2-vejs	10,0	17,8
08-78AHP-1141	AHP 1141	4-vejs	5,0	9,5
08-78AHP-1142	AHP 1142	4-vejs	10,0	18,3

ELHYDRAULISKE 2-VEJS KOMPAKT PUMPER

Hi-Force HYDRAULIC TOOLS

- Arbejdstryk op til 700 bar
- 2-trins selvjusteret ved 70 bar
- Med manuel eller elektrisk ventil
- Olieindhold 4 liter
- Strøm 240 V – 1 fase
- Motor 450 W
- Trykmåler og fjernbetjening som standard

HEP103442LS

Varenr.	Type	Ventil type	Olievolume i liter		Vægt i kg
			1. trin	2. trin	
08-78HE-P1-03242LS	HEP103242LS	2-way solenoid	2,5	0,35	19,2
08-78HE-P1-03242S	HEP103242S	2-way solenoid	2,5	0,35	20,5
08-78HE-P1-03342	HEP103342	3-way manual	2,5	0,35	18,1
08-78HE-P1-03442	HEP103442	4-way manual	2,5	0,35	18,1
08-78HE-P1-03442LS	HEP103442LS	4-way solenoid	2,5	0,35	20,5

VALG AF PUMPE

Når man står overfor at skulle sammensætte et hydraulisk system til løft eller træk af byrde, og man har valgt hvilke cylindere der skal bruges, står man over for valg af pumpe.

Her er der flere ting man skal være opmærksom på bl.a.:

- Stempelvandring
- Kapacitet
- Olieforbrug

For at vælge den rigtig pumpe er nedenfor angivet hvilke manuelle pumper man skal vælge ud fra kapacitet på cylinder, samt stempel vandring. Pumpetypen er angivet i skema. Ved brug af dobbeltvirkende cylindere vælges den samme typebetegnelse efterfulgt af " D ". Det drejer sig om typerne HP 232, HP 245 og HP 252 .

MANUELLE PUMPER

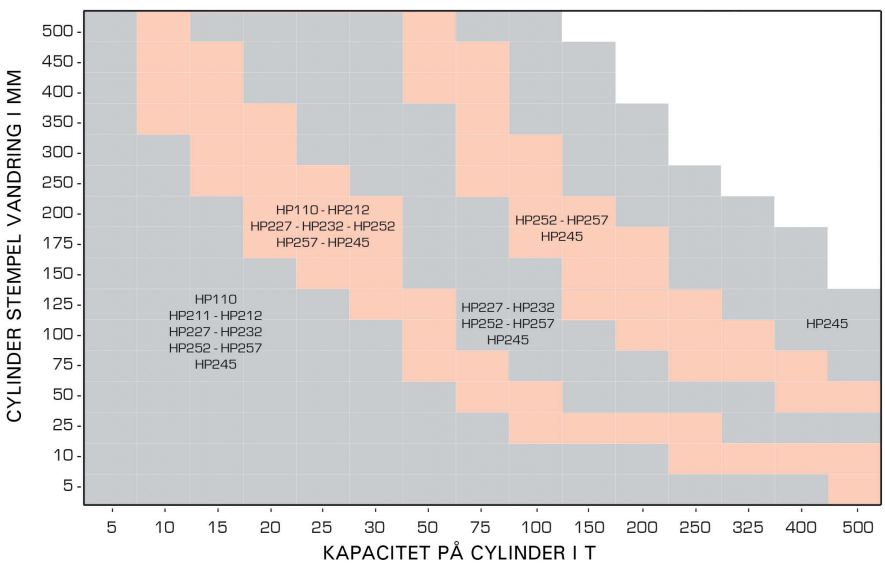

EL OG LUFTHYDRAULISKE PUMPER

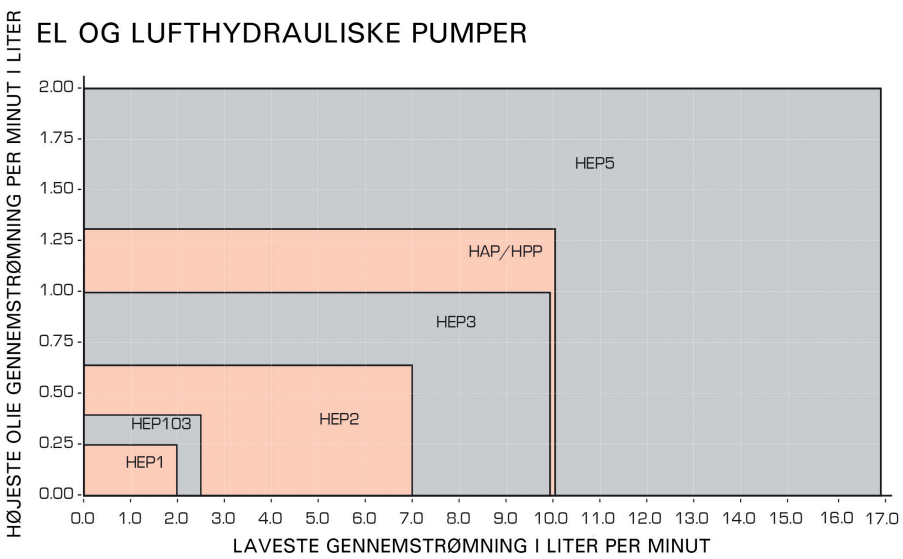

Ved valg af el og lufthydrauliske pumper skal der vurderes hvilke krav man har til styring og præcision ved brugen af cylindere. Desuden om der anvendes en eller flere cylindere samtidigt.

HYDRAULISKE KÆBESPREDER

- Kileformet
- Justerbar spredning

Varenr.	Type	Kapacitet i ton	Olieforbrug i cm^3	Indsætningshøjde i mm	Max. spredning i mm	Længde i mm	Vægt i kg
08-78JS-0004	JS4	0,9	10,00	9,7	94	223	2,2

JS4

HYDRAULISK SPREDEKILE

Varenr.	Type	Kapacitet i ton	Olieforbrug i cm^3	Indsætningshøjde i mm	Max spredning i mm	Længde i mm	Vægt i kg
08-78JS-S010	SJS10	13	74	8	60	279	5,5

HYDRAULIKSÆT

Til den mobile indsats, med mange kombinationsmuligheder.Hver pakke består af 2 stk. donkrafte, der passer sammen med 1 stk. håndpumpe med en 2 m slange inkl. koblinger. Hele sættet leveres i en handy værktøjskuffert.

Pakke	Varenr.	Indhold
Pakke 1	08-H78PC-S0-01	1 stk. kort donkraft 10 ton x 40 mm slaglængde type HLS 101 1 stk. flad donkraft 20 ton x 11 mm slaglængde type HPS 200 1 stk. håndpumpe 1 liter. Type HP 110 1 stk. værktøjskuffert
Pakke 2	08-H78PC-S0-02	1 stk. universal donkraft 10 ton x 150 mm slaglængde type HSS 106 1 stk. kort donkraft 20 ton x 44 mm slaglængde type HLS 201 1 stk. håndpumpe 1 liter. Type HP 110 1 stk. værktøjskuffert
Pakke 3	08-H78PC-S0-03	1 stk. kort donkraft 50 ton x 60 mm slaglængde type HLS 502 1 stk. universal donkraft 25 ton x 150 mm slaglængde type HSS 256 1 stk. håndpumpe 1 liter. Type HP 110 1 stk. værktøjskuffert
Pakke 4	08-H78PC-S0-04	1 stk. kort donkraft 10 ton x 40 mm slaglængde type HLS 101 1 stk. huldonkraft 11 ton x 50 mm slaglængde type HHS 102 1 stk. håndpumpe 1 liter. Type HP 110 1 stk. værktøjskuffert

MANOMETER MELLEMSTYKKER

Hi-Force HYDRAULIC TOOLS

REKVIRER KOMPLET HYDRAULIK KATALOG

Varenr.	Type	Længde i mm	Til manometer	Vægt i kg
08-78HM-A001	HGA 1	75	HG1/HG1G	0,25
08-78HM-A002	HGA 2	170	HG1/HG1G	0,85
08-78HM-A003	HGA1-25	75	HG63G	0,25
08-78HM-A004	HGA2-25	170	HG63G	0,90

SLANGER

Hi-Force HYDRAULIC TOOLS

UDEN KOBLINGER

Varenr.	Type	Længde i m
08-78HH-0001	HH 1	1
08-78HH-0002	HH 2	2
08-78HH-0003	HH 3	3
08-78HH-0004	HH 4	4
08-78HH-0005	HH 5	5

MED KOBLING I ENE ENDE, ANDEN ENDE GEVIND

Varenr.	Type	Længde i m
08-78HC-0001	HC 1	1
08-78HC-0002	HC 2	2
08-78HC-0003	HC 3	3
08-78HC-0004	HC 4	4
08-78HC-0005	HC 5	5

MANOMETRE

Hi-Force HYDRAULIC TOOLS

Varenr.	Type	Skaleinddeling (bar)	Diameter i mm	Vægt i kg
08-78HG-0001	HG 1	0-700	100	0,9
08-78HG-0001G	HG 1*	0-700	100	1,0
08-78HG-0063G	HH 63*	0-700	63	0,2

** Fyldt op med Glycering*

MANIFOLDS

Hi-Force HYDRAULIC TOOLS

Varenr.	Type	Design	Antal porte	Vægt i kg
08-78HM-2	HM 2	manifold	1 x ind, 2 x ud	1,0
08-78HM-4	HM4	manifold	1 x ind, 4 x ud	1,5
08-78HM-2C	HM2C	kontrolleret manifold	1 x ind, 2 x ud	2,0
08-78HM-4C	HM4C	kontrolleret manifold	1 x ind, 4x ud	3,5

MØTRIKKNUSERE

Hi-Force HYDRAULIC TOOLS

- For møtrikker op til hårdhed HRC 44 og størrelse op til 75 mm sekskant
- Driftstryk op til 700 bar
- Olietilslutning med svingadapter
- Med fjedertilbageløb
- Handy og nem at betjene

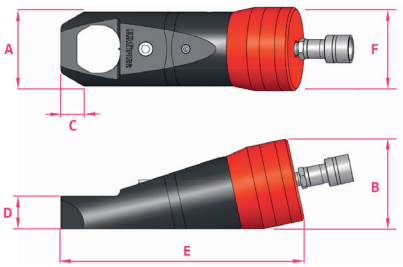

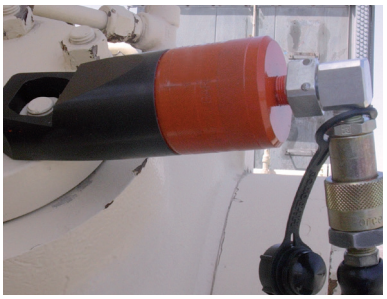

Varenr.	Type	Sekskantmøtrik i mm	Gevindmøtrik str.	Dimensioner i mm						Vægt i kg
				A	B	C	D	E	F	
08-78NS-0104	NS 104	17-32	M10-M22	64	77	12,5	30	210	67	4,0
08-78NS-0110	NS 110	32-41	M22-M27	78	96	20	37	268	88	7,4
08-78NS-0200	NS 200	41-50	M27-M33	96	116	21	43	315	108	10,6
08-78NS-0206	NS 206	50-60	M33-M39	115	138	24	52	336	126	15,8
08-78NS-0215	NS 215	60-75	M39-M48	156	175	27	75	426	162	39,3

TRÆKCYLINDERE

Hi-Force HYDRAULIC TOOLS

- Arbejdstryk op til 700 bar
- 10 til 50 ton kapacitet
- Slaglængde 152 mm
- Med fjedertilbageløb
- Udskiftelige befæstigelsesender
- Manchetter på trækstang
- HPC 106C med gaffel terminal

Varenr.	Type	Kapacitet i ton	Slaglængde i mm	Byggehøjde i mm	Olieforbrug i cm³	Vægt i kg
08-78HPC-0106	HPC 106	10	152	752	228	12,0
08-78HPC-0106C	HPC 106C	10	152	754	228	15,5
08-78HPC-0306	HPC 306	30	152	847	636	31,0
08-78HPC-0506	HPC 506	50	152	971	1.078	54,0

HYDRAULISKE MOMENTNØGLER

Hi-Force HYDRAULIC TOOLS

HYDRAULISKE MOMENTNØGLER

- Arbejdstryk op til 700 bar
- Kompakt letvægtskonstruktion (aluminium)
- Nøjagtighed ± 3%
- Sikkerheds låsefunktion i flere positioner
- Vendbar nøgle
- Monteret med 360° svirvel lynkobling

Varenr.	Type	Passende pumpe	Drejnings-kapacitet i Nm	Størrelse	Min. radius i mm	Vægt i kg
08-78TW-SO17	TWS 17N	HTWP214*P	1.700	3/4”	25	1,9
08-78TW-SO45	TWS 45N	HTWP214*P	4.500	1”	34	4,8
08-78TW-SO100	TWS 100N	HTWP214*P	10.000	1 1/2”	46	9,0
08-78TW-SO150	TWS 150N	HTWP314*P	15.000	1 1/2”	50	14,8
08-78TW-SO370	TWS 370N	HTWP314*P	37.000	2 1/2”	66	32,5

- Arbejdstryk op til 700 bar
- Nem håndtering
- Nøjagtighed ± 3%
- Udskiftelig kassette med minimum radius
- Monteret med 360° svirvel lynkobling

Varenr.	Type	Drejnings-kapacitet i Nm ved 700 bar	Møtrik metrisk AF str. min. - max.	Vægt* i kg
08-78TW-H027N	TWH27N	2.625	24 - 46	1,4
	TWH27N	3.068	50 - 60	1,4
08-78TW-H054N	TWH54N	5.372	38 - 65	2,3
	TWH54N	6.037	70 - 80	2,3
08-78TW-H120N	TWH120N	11.737	50 - 80	3,8
	TWH120N	14.349	85 - 100	3,8
08-78TW-H210N	TWH210N	21.216	70 - 100	6,4
	TWH210N	23.124	105 - 115	6,4
08-78TW-H430N	TWH430N	43.792	80 - 115	16,1
	TWH430N	48.181	130 - 175	16,1

** Anslået vægt inklusiv kasette*

Vigtigt: For at bestille en komplet hydraulisk momentnøgle i TWH-N-serien, skal begge komponenter angives ved bestilling.

Eksempel: En TWH054N med 60 mm kassette består af TWH54N + TWH54NRH-60

Varenr. kassette	Type	Sekskant størrelse				Min. radius i mm
		Min. mm	Max. mm	Min. tommer	Max. tommer	
08-78TW-H27NRH	TWH27NRH-**	24	60	1.1/16"	2.3/8"	10-15
08-78TW-H54NRH	TWH54NRH-**	30	80	1.1/16"	3.1/8"	11-24
08-78TW-H120NRH	TWH120NRH-**	50	100	2.3/16"	3.7/8"	14-21
08-78TW-H210NRH	TWH210NRH-**	70	115	2.3/4"	4.5/8"	18-23
08-78TW-H430NRH	TWH430NRH-**	80	145	3.1/8"	6.7/8"	26-32

*** Ønsket størrelse i mm eller tommer*

TILBEHØR FOR HYDRAULISK VÆRKTØJ

PUMPE FOR HYDRAULISKE VÆRKTØJER

- Arbejdstryk op til 700 bar
- Indbygget sikkerhedsventil mod overbelastning
- Justerbar ekstern overtryksventil
- Dobbelt skala glycerinfyldt manometer
- Luft/el dreven motor

Varenr.	Type	Motor-spænding	Olievolumen i liter 1. trin	Olievolumen i liter 2. trin	Vægt i kg
08-78HT-WP2140	HTWP 2140P	7 bar (luft)	6,1 l/min	0,51 l/m	28,0
08-78HT-WP2142	HTWP 2142AR	240 V	3,9 l/min	0,36 l/min	34,0

HYDRAULISKE SLANGESÆT

Varenr.	Type	Længde i m
08-78HT-WH04	HTWH 4	4
08-78HT-WH05	HTWH 5	5
08-78HT-WH06	HTWH 6	6
08-78HT-WH08	HTWH 8	8
08-78HT-WH010	HTWH 10	10

KOBLINGER

Varenr.	Type	Gevind i tommer	Betegnelse
08-78CF-F	CF4F	1/4" NPT IG	Hun, halv kobling
08-78CM-F	CM4F	1/4" NPT IG	Han, halv kobling

KOMPAKTE STÅLDONKRAFTE

TYPE: JCS/JCH

- Håndtag 360° drejbar
- Anvendes i alle positioner
- Med fjeder tilbageløb

JCS10

TYPE: JCH

- Med hulcylinder

Varenr.	Type	Kapacitet i ton	Løft i mm	Byggehøjde i mm	Vægt i kg
08-78JC-S10	JCS 10	10	35	76	4,5
08-78JC-S20	JCS 20	20	41	96	5,5
08-78JC-S30	JCS 30	30	45	107	8,0

Varenr.	Type	Kapacitet i ton	Løft i mm	Byggehøjde i mm	Vægt i kg
08-78JC-H13	JCH 13	13	41	99	5,5
08-78JC-H21	JCH 21	21	45	110	8,0

HYDRAULISKE FLASKEDONKRAFTE

- Kompakt, lille, lav vægt og bærbar
- Kun egnet til lodrette løfteopgaver
- 16 t og derover med håndtag

Varenr.	Type	Kapacitet i ton	Løft i mm	Slaglængde i mm	Byggehøjde i mm	Vægt i kg
08-78JS-S035	JSS 35	3	135	70	195	3,0
08-78JS-S055	JSS 55	5	135	90	200	4,0
08-78JS-S106	JSS 106	10	174	90	243	7,0
08-78JS-S166	JSS 166	16	178	95	255	10,0
08-78JS-S207	JSS 207	20	190	-	280	15,0
08-78JS-S327	JSS 327	32	190	-	285	22,0
08-78JS-S507	JSS 507	50	195	-	300	32,0
08-78JS-S1007	JSS 1007	100	195	-	340	69,0

ALUMINIUMSDONKRAFTE

Hi-Force HYDRAULIC TOOLS

TYPE: JAH

- Let aluminiumskonstruktion
- Normal udførelse med løfteklo eller sikkerhedsmøtrik
- Kan anvendes vandret eller lodret
- Indbygget sikkerhedsventil mod overbelastning
- Med "Safestop" (mekanisk løfte begrænsning)
- Integreret pumpe

Varenr.	Type	Trykkraft i ton		Løft i mm	Bygge-højde i mm	Vægt i kg
		Tryk	Max.			
08-78JA-H0620	JAH 620	20	-	152	263	11
08-78JA-H0620C	JAH 620 C	20	8	152	276	15
08-78JA-H0620SR	JAH 620 SR	20	-	152	438	13
08-78JA-H1220	JAH 1220	20	-	305	289	17,0
08-78JA-H1220C	JAH 1220 C	20	8	305	452	23,0
08-78JA-H1220SR	JAH 1220 SR	20	-	305	464	19,0
08-78JA-H0630	JAH 630	30	-	152	263	16,0
08-78JA-H0630C	JAH 630 C	30	12	152	281	21,0
08-78JA-H0630SR	JAH 630 SR	30	-	152	292	17,0
08-78JA-H1230	JAH 1230	30	-	305	451	24,0
08-78JA-H1230C	JAH 1230 C	30	12	305	470	32,0
08-78JA-H1230SR	JAH 1230 SR	30	-	305	479	25,0
08-78JA-H0660	JAH 660	60	-	152	293	28,0
08-78JA-H0660C	JAH 660 C	60	24	152	327	44,0
08-78JA-H0660SR	JAH 660 SR	60	-	152	330	30,0
08-78JA-H1260	JAH 1260	60	-	305	500	44,0
08-78JA-H1260C	JAH 1260 C	60	24	305	533	65,0
08-78JA-H1260SR	JAH 1260 SR	60	-	305	536	46,0

TYPE: JAS

- Kompakte og bærbare
- Kan anvendes i alle positioner
- Med fjeder tilbageløb
- Integral stop ring
- Overlastsikring

Varenr.	Type	Løft i mm	Byggehøjde i mm	Vægt i kg
08-78JA-S103	JAS 103	75	131	4,35
08-78JA-S105	JAS 105	125	181	5,70

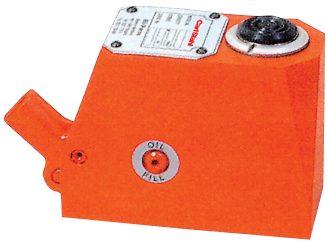

TANDSTANGSDONKRAFTE

TYPE: BRANO

Med fast Løfteklo

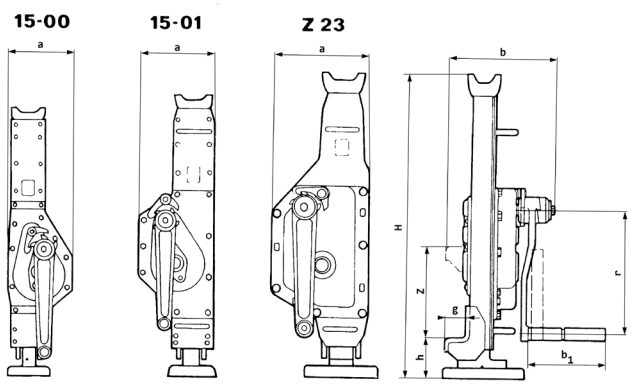

Varenr.	Type	Bæreevne (ton)		Z	a	b	H	g	h	b1	r	Egenvægt i kg
		På top	På klo	mm	mm	mm	mm	mm	mm	mm	mm	
08-1001-4800	15-00	2,5	1,75	345	175	198	735	60	75	200	250	15
08-1001-4900	15-00	5,0	3,5	360	200	229	765	80	85	200	300	22
08-1001-5000	15-01	10,0	7	320	245	290	770	95	90	200	300	38
08-1001-5100	15-01	16,0	11,2	320	280	315	900	92	160	280	400	65
08-1001-5200	Z 23	20,0	14,0	300	325	330	960	85	150	280	400	90

Med indstillelig løfteklo med eller uden skraldehåndtag

Den indstillelige skinne muliggør hurtig indstilling af løftekloen i hele donkraftens længde, hvilket giver fuld udnyttelse af donkraften.

Varenr. uden skraldehåndtag	Bærekraft på hoved eller klo i kg	Byggehøjde i mm	Hæve-højde i mm	Kloens laveste højde i mm	Vægt i kg	Varenr. med skraldehåndtag
08-7602-0001	1.500	725	350	60	16,5	08-7602-2001
08-7602-0003	3.000	725	350	70	22	08-7602-2003
08-7602-0005	5.000	725	300	75	32,0	08-7602-2005
08-7602-0010	10.000	800	300	80	52,0	08-7602-2010

PALLELØFTEVOGN

TYPE: CS PROFIL 2,5 TONS

Styreruller af polyurethan
Bæreruller af polyamid
Bæreevne 2500 kg

- Justerbar sænkehastighed
- Vedligeholdelsesnem hydraulik
- Formstøbt håndgreb

Varenr.: 08-9300-0600

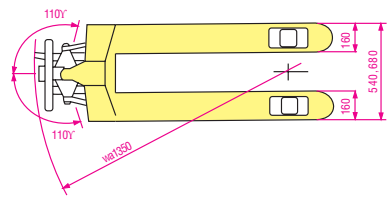

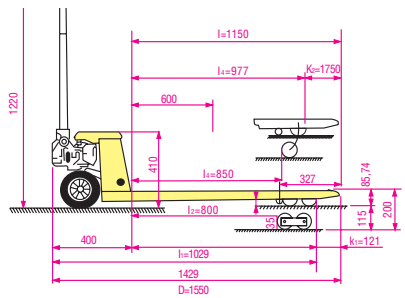

MASKINDONKRAFTE

TYPE: JUNG JH-G PLUS

Sikkert arbejde og bevægelse med donkraften med det patenterede sikkerhedsløftesystem (Pat. nr. 4413478)

- Sænksmedet laske
- Ingen ridser pga. ekstrem hårdhed
- Stor slagfasthed

Aftageligt håndtag på JH 6 G plus og JH 10 G plus

Ekstrem lav vægt opnået ved optimeret konstruktion og nyt design

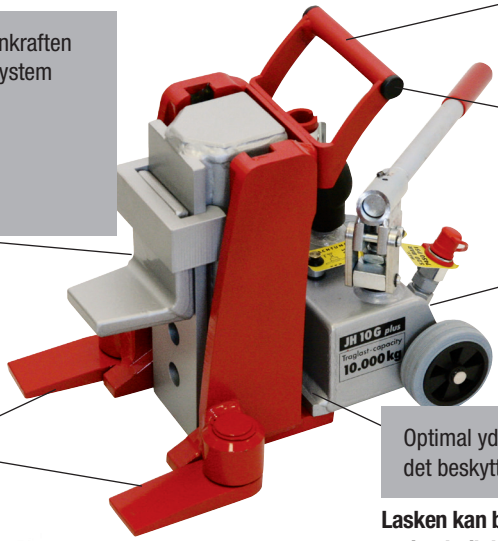

Nem og omkostningsbesparende vedligeholdelse pga. let aftagelig pumpeenhed - sikkerhed imod overlast i form af integreret trykbegrænsningsventil

Støtteben kan drejes 180°.
– er let sikkert at positionere

Optimal ydelse gennem reduceret friktion med det beskyttede glidesystem G 295 04271.0

Lasken kan bevæges +/- 6° for at kunne tilpasses optimalt til den byrde, der skal løftes.

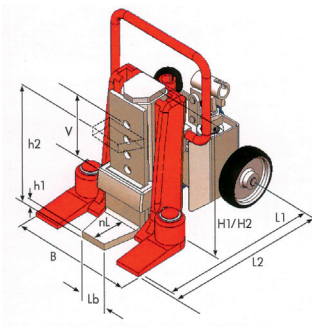

Fordele:

- Reduceret friktion pga. flytbar sko og sæde. Sammenlignet med traditionelle donkrafte er byrden fordelt over en meget større flade ved alle løft (se tegning ovenfor), hvilket resulterer i mindre slid på styring og højere effektivitet.
- Lave vedligeholdelsesudgifter pga. aftagelig pumpeenhed og udskiftelige glidesko.
- Ekstrem lav vægt og høj ydeevne grundet materialernes høje kvalitet og den innovative konstruktion.
- Ideel tilpasning til byrden takket være den bevægelige sikkerhedslaske. Meget stabil, også i hævet position.
- Hurtigløft med model JH 15/ 20 G plus.

Varenr.		08-7830-1055	08-7830-1100	08-7830-1150	08-7830-1200
Type		JH 5 G plus	JH 10 G plus	JH 15 G plus	JH 20 G plus
Løftkapacitet på topplade	i kg	5.500	10.000	15.000	20.000
Vandring	i mm	140	150	175	190
Min. indsætninghøjde med laske	h1 i mm	12	15	20	20
Max. indsætningshøjde med laske	h2 i mm	157	180	205	225
Indstillingsmuligheder for lasken	V i mm	6 x 29	5 x 41	5 x 46	5 x 51
Min. byggehøjde til topplade	H1 i mm	245	275	310	340
Laskens bredde ved forkant	Lb i mm	50	60	70	80
Dybde på laske	nL i mm	50	54	70	66
Længde på fødder, når de vender fremefter	L2 i mm	326	346	401	425
Længde på fødder, når de vender til siden	L1 i mm	311	330	401	405
Bredde	B i mm	233	247	322	322
Totalhøjde med håndtag	H2 i mm	280	310	310	340
Cylindervolumen	i liter	0,18	0,3	0,5	0,73
Ca. vægt	i kg	23	29	48	60

MASKINDONKRAFTE

TYPE: JH-G PLUS EX, UDEN INTEGRERET PUMPEENHED

Tekniske data se maskindonkraft JH-G plus

- JH 15G til JH 30G plus Ex er udstyret med fjederretur, og derfor anvendes ingen kraft, når cylinderen skal sænkes
- Eksterne pumper er nødvendige for at benytte JH-G plus Ex serien
- Disse donkrafte anvendes oftest kombineret med manuelle eller elektriske hydraulikpumper. Denne konfiguration giver en ideel løsning for "heavy duty" løft ved begrænset plads eller i andre vanskelige situationer

Varenr.	08-7830-1410	08-7830-1415	08-7830-1420	08-7830-1430
Type	JH10G plus Ex	JH15G plus Ex	JH20G plus Ex	JH30G plus Ex
Kap. På topplade i kg	10.000	15.000	20.000	30.000
Løftehøjde i mm	150	175	190	200
Mindste indsætningshøjde h1 i mm	15	20	20	20
Højeste indsætningshøjde h2 i mm	180	205	225	305
V i mm	5 x 41	5 x 46	5 x 51	5 x 71
H1 i mm	275	310	340	420
Lb i mm	60	80	80	80
nL i mm	55	66	66	66
L2 i mm	270	340	360	380
L1 i mm	210	230	230	270
B i mm	247	300	322	375
H2 i mm	310	310	340	420
Oliekapacitet i cm^3	0,3	0,5	0,73	1,27
Vægt i kg	24	41	52	92

CS TRANSPORTRULLER

CS TRANSPORTRULLER

Til sikker og effektiv flytning af tungt maskineri findes der ikke en bedre økonomisk løsning end CS serien.
Chassiserne er lavet i høj kvalitet, som giver høj styrke, og har et moderne og flot finish.
Bærefladen er monteret med skridsikkert vaffelgummi, som sikrer lasten under transport.
Der er en transportrulle til ethvert job, fra de mindste ruller med en bæreevne på 2.500 kg til 6.000 kg.

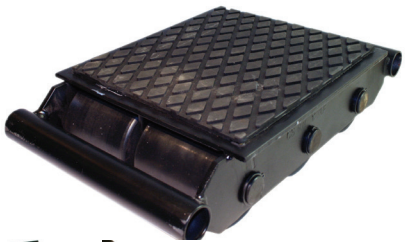

Varenr.	Model	Ruller	Bæreevne i Kg	Egenvægt i kg	Dimensioner i mm
08-3050-2500	CS-2500	2	2.500	5,1	220x185x105
08-3050-4000	CS-4000	4	4.000	8,8	215x290x105
08-3050-6000	CS-6000	6	6.000	13,8	220x415x105
08-3050-4001	CS-4000-2	4	4.000	11,9	275x250x105 Trækstang = længde 1.100 mm
08-3015-0109	Stålhjul		3.000	12,0	Længde = 1.600 mm
08-3015-0110	Gummihjul		3.000	10,0	Længde = 1.600 mm

CS TRANSPORTRULLESÆT

CS TRANSPORTRULLESÆT

CS Transportruller er forsynet med indbyggede styrehuller til forbindelsesstænger, hvilket muliggør tilkobling af flere transportruller. De styrbare transportruller giver i forbindelse med en enkelt eller tandem transportrulle, mulighed for let at manøvrere tungt maskineri, som kan kombineres på mange måder.
Med et plant gulv og lige fordeling af belastningen på rullerne, sikrer du optimal stabilitet og dermed høj sikkerhed for dine medarbejdere. Alle modellerne overholder kravene, der stilles til CE-mærkning.

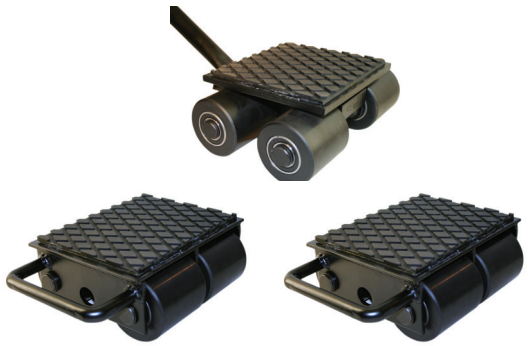

Varenr.	Model	Ruller	Bæreevne i Kg	Egenvægt i kg
08-9301-5000	CS-5000	8	5.000	22,0
08-9301-8000	CS-8000	12	8.000	29,5
08-9301-9000	CS-10000	16	10.000	39,5

TRANSPORTRULLER

VI FORHANDLER JUNG´S PROGRAM INDEN FOR HYDRAULISKE DONKRAFTE OG TRANSPORTRULLER

KONTAKT OS FOR SPECIALKATALOG

BESTIL PÅ 76 24 02 34

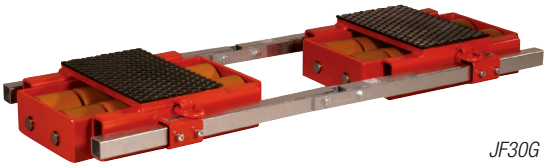

JF30G

JFB 60 H

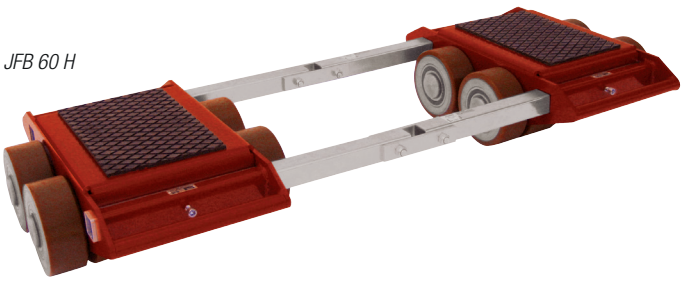

JL30G

BESTIL JUNG'S KATALOG

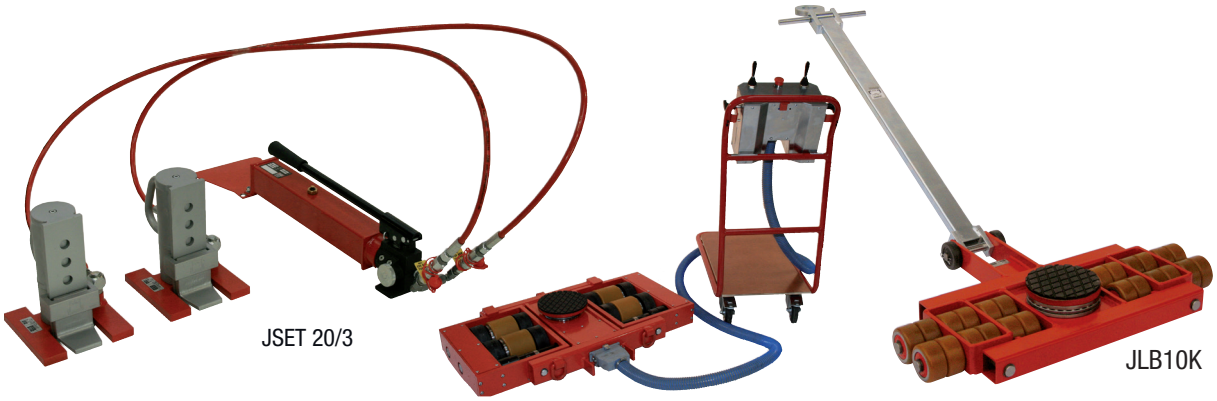

JSET 20/3

JLB10K

JUSTER- OG DREJBARE TRANSPORTRULLER

Til haller, veje og gårdspladser.
Fordele ved "Gigant"-ruller med JUWAthan:
Gode køreegenskaber på veje og gårdspladser, hvor der kan forekomme ujævnheder.
Små kanter og huller kan de også klare.

Fordele ved konstruktionen er:
Den robuste måde hele hjulopsætningen er lavet på, gør at de kan arbejde i forskellige højder uden at miste kontakt med emnet, der bliver transporteret.

Varenr.	08-9103-0150	08-9104-0150	08-9103-0222	08-9130-0223	08-9103-0300	08-9104-0300
Type	JLB 15 G	JFB 15 G	JLB 24 S	JFB 24 S	JLB 30 G	JFB 30 G
Bæreevne i kg	15.000	15.000	24.000	24.000	30.000	30.000
Antal ruller	12	12	24	24	24	24
Dimensioner på ruller	140 x 59	140 x 59	90 x 60	90 x 60	140 x 59	140 x 59
Indbygningshøjde i mm	180	180	125	125	180	180
Bæreflade faste i mm		220 x 220		200 x 220		220 x 200
Størrelse, L x B i mm		460 x 205		370 x 465		460 x 400
Forbindelsesstang, L i mm		2 x 1.540		2 x 1.540		2 x 1.540
Indstillingslængde, fra - til i mm		415 - 1.300		660 - 1.300		530 - 1.300
Bæreflade styrbare, ø i mm	215		215		215	
Størrelse, L x B i mm	565 x 610		580 x 1.165		565 x 995	
Trækstang, L i mm	1.230		1.480		1.480	
Vægt med JUWAthan i kg	96	88	120	80	135	113

EKSEMPEL 48 T TRANSPORTSÆT

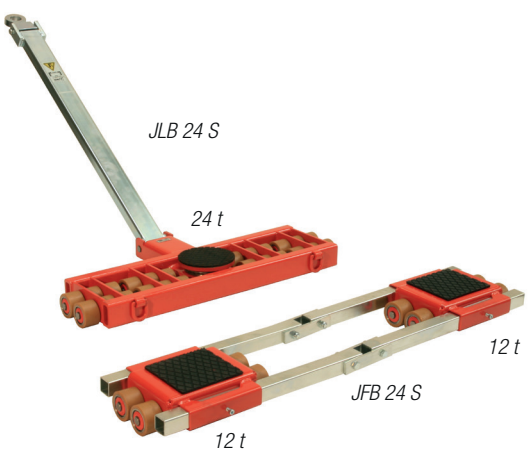

EKSEMPEL: 160 T TRANSPORTSÆT

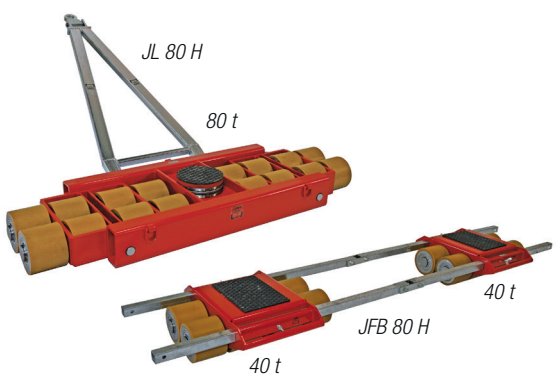

TRANSPORTRULLER

3 til 24 tons, byggehøjde 110 mm

Med et transportsæt bestående af typerne JLB og JFB klares transporten let og problemfrit.

Transportsættet er med polyamidruller med JUWAthan til transport på lige, rene gulve.

Stålruller kan også leveres med JUWAthan efter ønske.

EKSEMPEL: 12 T TRANSPORT SÆT

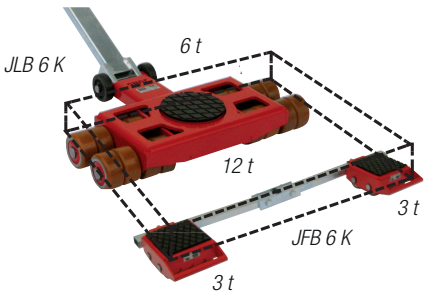

EKSEMPEL 24 T TRANSPORTSÆT

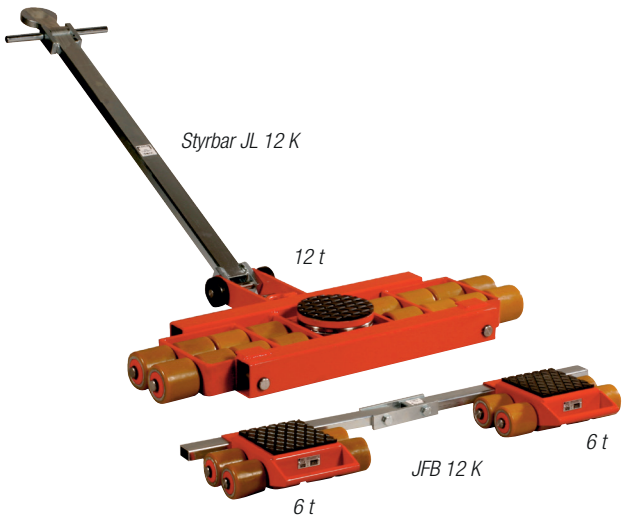

Varenr.	08-9102-0030	08-9101-0030	08-9102-0060	08-9101-0060
Type	JLB 3 K	JFB 3 K	JLB 6 K	JFB 6 K
Bæreevne i kg	3.000	3.000	6.000	6.000
Antal ruller	4	4	8	8
Størrelse, ø x L i mm	85 x 85	85 x 85	85 x 85	85 x 85
Indbygningshøjde i mm	110	110	110	110
Bæreflade faste i mm		120 x 80		175 x 170
Størrelse, L x B i mm		190 x 125		325 x 200
Forbindelsesstang, L i mm		1.000		1.230
Indstillingslængde - Fra - til i mm		125-880		400-1.030
Bæreflade styrbar, ø i mm	150		150	
Størrelse, L x B i mm	225 x 280		445 x 590	
Trækstang, L i mm	990		1.120	
Vægt inkl. JUWAthan i kg	12	11	33	25

Varenr.	08-9102-0090	08-9101-0090	08-9102-0120	08-9101-0120
Type	JL 9 K	JFB 9 K	JL 12 K	JFB 12 K
Bæreevne i kg	9.000	9.000	12.000	12.000
Antal ruller	12	12	16	16
Størrelse, ø x L i mm	85 x 85	85 x 85	85 x 85	85 x 85
Indbygningshøjde i mm	110	110	110	110
Bæreflade faste i mm		175 x 170		175 x 170
Størrelse, L x B i mm		325 x 390		325 x 390
Forbindelsesstang, L i mm		1.230		1.230
Indstillingslængde - Fra - til i mm		400-1.030		400-1.030
Bæreflade styrbar, ø i mm	170		170	
Størrelse, L x B i mm	580 x 820		580 x 1.000	
Trækstang, L i mm	1.120		1.120	
Vægt inkl. JUWAthan i kg	54	32	64	35

Andre udgaver på forespørgsel

TUNG TRANSPORT

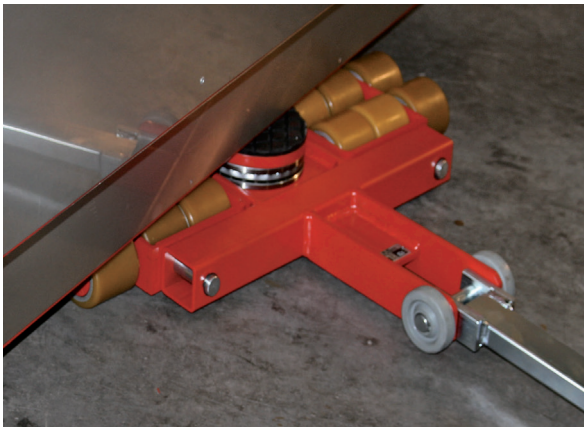

HJUL TIL BRUG PÅ FORSKELLIGE OVERFLADER

Hjultype	Stål	JUWAmid	JUWAthan®	JUWAthan®plus	JUWA®than Professionel
Info	Hjulet er fremstillet uden svejsesømkanter. 2 kuglelejer er monteret i hjulet.	2 kuglelejer er monteret i hjulet, som er fremstillet af polyamid i høj kvalitet.	Hjulets overflade er støbt på en stålkerne. I stålkernen er 2 kuglelejer monteret.	Overflade af specialblanding af polyuretan på aluminiumskerne • 30% forbedret rulleevne pga. optimeret coating tykkelse • 35% besparelse i vægt	Højere kapacitet end JUWAthan®plus hjul ved sammensætning af hjulene parvis. • Meget mindre friktion mellem gulv og hjul, da hjulene kan dreje modsat hinanden • Meget stabil under brug pga. mindre friktion • Mindre kraftanvendelse ved montering af hjulene • Høj stabilitet pga. reduceret friktion
Anvendelse 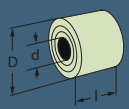	Meget ujævnt og snavset terræn/køreflade	Jævne glatte industrigulve med lettere snavs /spåner	Jævne glatte industrigulve med lettere snavs /spåner	Jævne glatte industrigulve med lettere snavs /spåner	Jævne glatte industrigulve med lettere snavs /spåner
JBK D x d l(mm) 85 x 25 x 43					
M D x d l(mm) 85 x 25 x 43					
K D x d l(mm) 85 x 25 x 83					
K Prof. D x d l(mm) 85 x 25 x 85					
G Prof. D x d l(mm) 140 x 35 x 59					
H D x d l(mm) 200 x 70 x 170 200 x 70 x 85			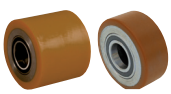		

VEPRO HØJSTRYKS LØFTEPUDER

- 8 størrelser, max. indsætningshøjde 25 mm
- Løftekapacitet fra 1 til 24 ton
- Meget lav egenvægt
- Løft med trykluft foregår lydløst, stopløs og rykfrit
- Høj fleksibilitet, lang levetid med aramidlag
- Optimal sikkerhed for brugeren
- Mange anvendelsesmuligheder

Vepro løftepuder kan anvendes inden for mange brancher, f.eks. redningstjenester, brandvæsnet, beredsskabet og politiet, for bare at nævne nogle muligheder.

Ligeledes anvendes disse løftepuder i industrien til maskinmontage og ved reparationer af svære byggemaskiner. De kan også anvendes til løft af runde beholdere. Løftepuderne er også meget anvendelige i lufthavne og ved militæret.

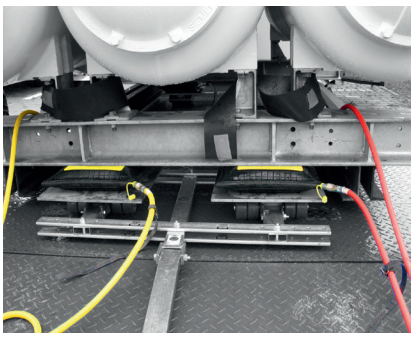

Type		VP 1	VP 3	VP 6	VP 10	VP 12	VP 18	VP 24	VP 24 L
Varenr.		08-8413-0700	08-8413-0800	08-8413-0900	08-8413-1000	08-8413-2000	08-8413-3000	08-8413-4000	08-8413-4001
Løfteevn i ton		1,0	3,3	6,4	9,6	12,0	17,7	24,0	24,0
Løftehøjde i cm		7,5	12,0	16,5	20,3	20,0	27,0	30,6	20,1
Størrelse i cm		14 x 13	25,5 x 20	29,4 x 29,5	37 x 37	32 x 52	47 x 52	52 x 62	31 x 102
Indsætningshøjde i cm		2,5	2,5	2,5	2,5	2,5	2,5	2,5	2,5
Luft forbrug i ltr.		2,7	15,8	39,6	82,8	96,3	195,3	296,1	211,5
Arbejdstryk max. bar		8	8	8	8	8	8	8	8
Testtryk	i bar	12	12	12	12	12	12	12	12
Egenvægt	i kg	0,5	1,0	1,9	3,3	3,9	5,7	7,2	6,8
Varenr.		08-1311-3000		08-1311-4000		08-1231-4000		08-1231-5000	
		Trykluftslange 10 m, gul, 8 bar		Trykluftslange 10 m, rød, 8 bar		Styreaggregat, enkelt		Styreaggregat, dobbelt	

VEPRO RØRPROPPER, 2,5 BAR

- 20 standard størrelser fra 25 til 2000 mm
- Kun 3 propper for rørstørrelser fra 150 til 1200 mm
- Modtryk fra 1,0 bar (10 m WS) = højere sikkerhed
- Rørpropper med let, slagfast PE-kerne
- Større længder = bedst mulig anlægsflade

Vepro rørpropper er uundværlige for rensningsanlæg, kommuner m.m.

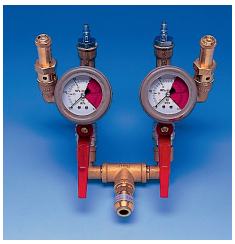

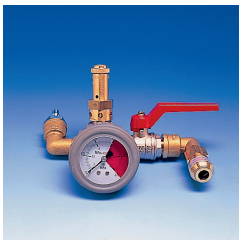

TEKNISK DATA

Type	Varenr.	Rørdiameter i mm	Arbejds-tryk i bar	Luftforbrug i ltr.	Cylinder lgd. i mm	Total lgd. i mm	Egenvægt i kg
MDK 25-40	08-1440-2000	25-40	2,5	0,7	115	175	0,2
MDK 40-70	08-1440-3000	40-70	2,5	2,5	155	215	0,2
MDK 70-150	08-8220-3000	70-150	2,5	13,3	300	450	0,5
MDK 150-300	08-8220-4000	150-300	2,5	87,5	460	505	1,7
MDK 300-600	08-8220-5000	300-600	2,5	507,5	735	780	7,4
MDK 500-800	08-8220-7000	500-800	2,5	2.135,0	1.110	1.155	17,6
MDK 600-1200	08-1483-5001	600-1.200	1,5	2.475,0	1.320	1.365	27,0
MDK 800-1400	08-1483-5002	800-1.400	1,5	3.135,0	1.810	1.860	55,0
MDK 1400-1700	08-1483-5003	1.400-1.700	0,5	8.700,0	1.900	2.150	55,0
MDK 1700-2000	08-1483-5004	1.700-2.000	0,5	9.000,0	1.900	2.300	59,0
PDK 70-150	08-8222-0900	70-150	2,5	4,0	305	400	0,7
PDK 150-300	08-8222-2100	150-300	2,5	26,0	440	700	5,0
PDK 300-600	08-8222-3100	300-600	2,5	169,0	650	950	11,0
PDK 500-1200	08-8222-4100	500-1.200	1,5	1.420,0	920	935	42,5
Tilbehør							
Styreaggregat - enkelt	08-1441-1000		2,5				
Trykluftsslange 10 m grå	08-1442-0000		2,5				
Håndpumpe for rørpropper	08-1600-3000		2,5				

MDK = Afspærringsprop
PDK = Prop med gennemløb/for trykprøvning

Testtryk = 1,3 gange arbejdstryk
Andre størrelser kan fremstilles efter ønske